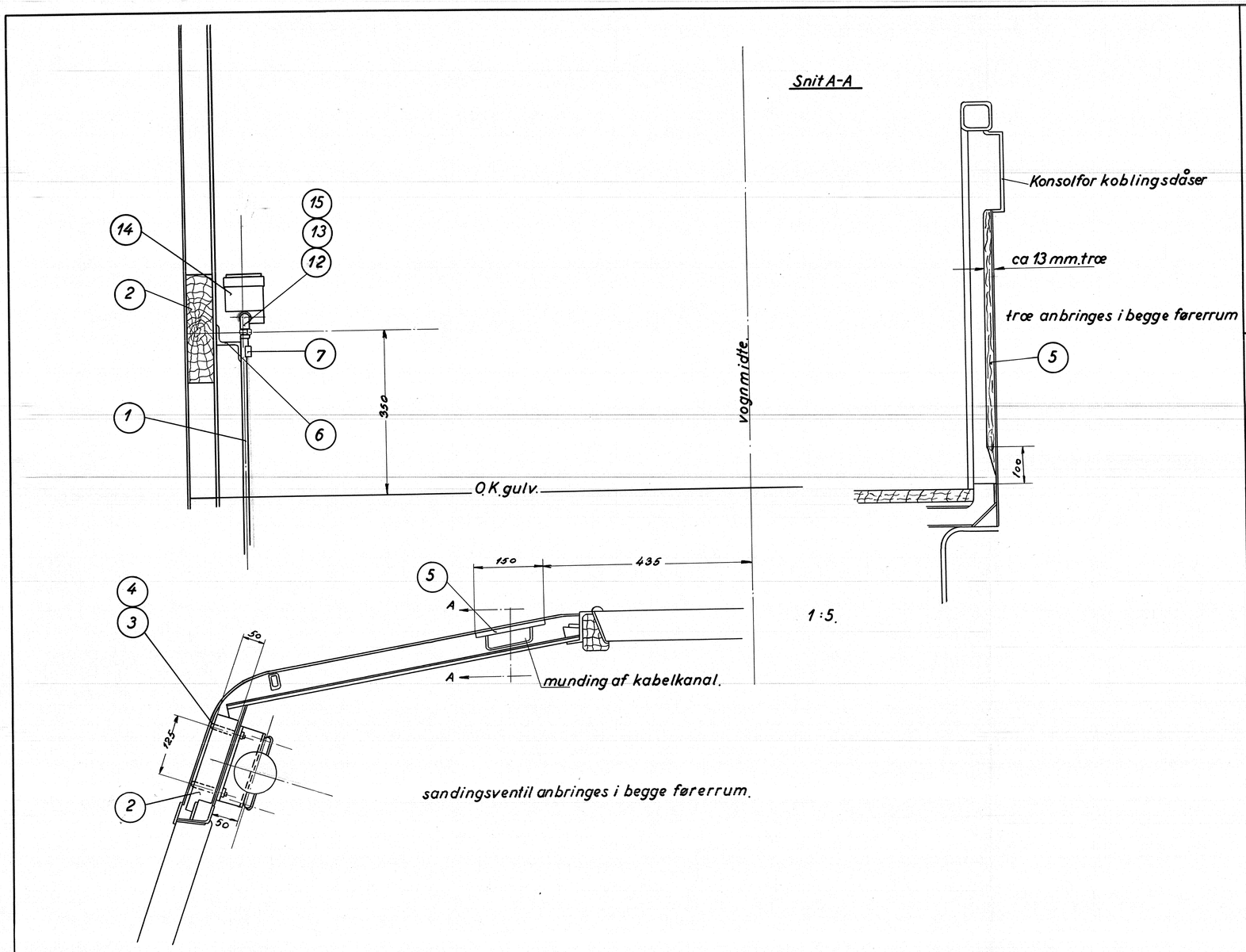

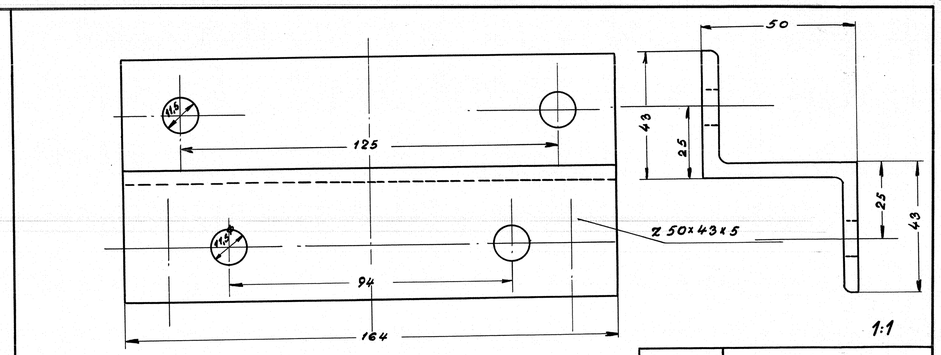

Betegnelse	konsol				
Ant.ialt		Pos	6	Mat.	st. 00
Ordr.		Stkl.	10482	Tegn.	18W-22.036

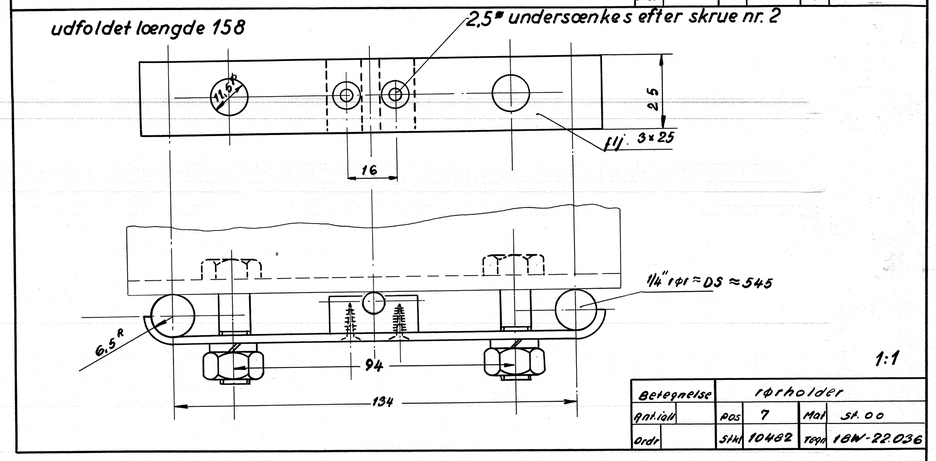

Betegnelse	rørholder				
Ant.ialt		Pos	7	Mat	st. 00
Ordr.		Stkl.	10482	Tegn.	18W-22.036

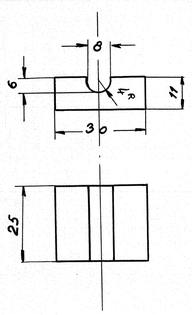

Betegnelse	træklods				
Ant.ialt		Pos.	11	Mat.	bøgetræ.
Ordr.		Stkl.	10482	Tegn.	18W-22.036.

stk.	Betegnelse	Pos	Materiale kvalitet	Model nr. eller materiale størr.	ra° vægt	færd stk.
4	vinkel 1/4	15	GF 92	magasin		
2	sandstrøventil	14	knorr-bremse	magasin		
4	union 1/4"	13	GF 341	magasin		
4	brystnippel 1/4" x 3/8"	12	GF 241	magasin		
2	træklods	11	bøgetræ	60x40x15		
4	træskrue 3/8" x nr. 2 undsk.	10		magasin		
4	fjederskive 3/8"	9	fjederst.	magasin		
4	bolt 3/8" x 35	8	st. 34	magasin		
2	rørholder	7	st. 00	flj. 25x3x330		
2	konsol	6	st. 00	50x43x5x350	Z jern.	
2	træklods	5				
4	fjederskive	4				
4	bræddebolt 3/8" x 8	3	leveres af scandia			
2	træklods	2				
4	rør 1/4" ≈ DS ≈ 545	1		L = 6000		

Tegn	C.W.K.	Rev.		Afd	
Kalk	H.K. 16-6-54	Norm.		Dato	6-11-53.

Dato	Rettelse	Indeks
6/11-53	ny tegn. dele tilføjet pos. 6-14	d
7/12-56	ny tegn. pos 14 ændr. fra M01886 A.P.	e

Målestok 1:1 1:5.

FRICHS.

Anvendelse: Diesel-el 500/550 hk. motorvogn.

Styklisle nr.: 10482.

Tegningens benævnelse: Arrangem. af elk. pneumatisk sandingsventil.

Tegningens nummer: 18W-22.036.

Indeks: d